Rysunki wymiarowe

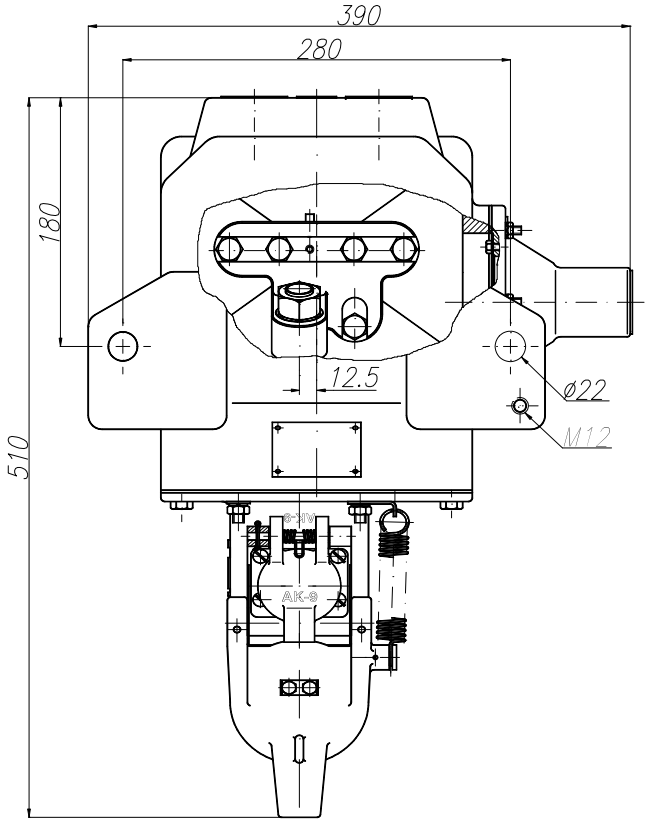

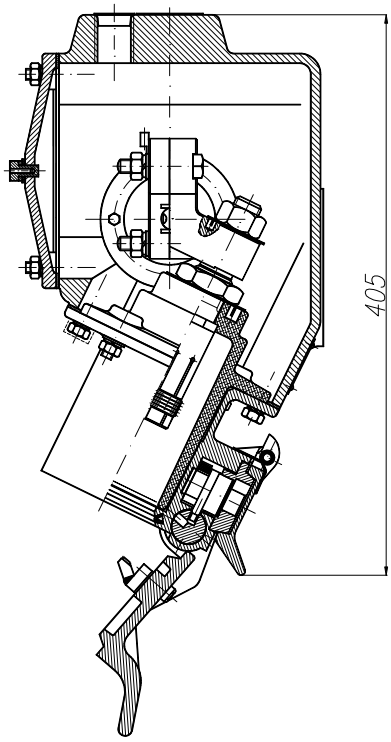

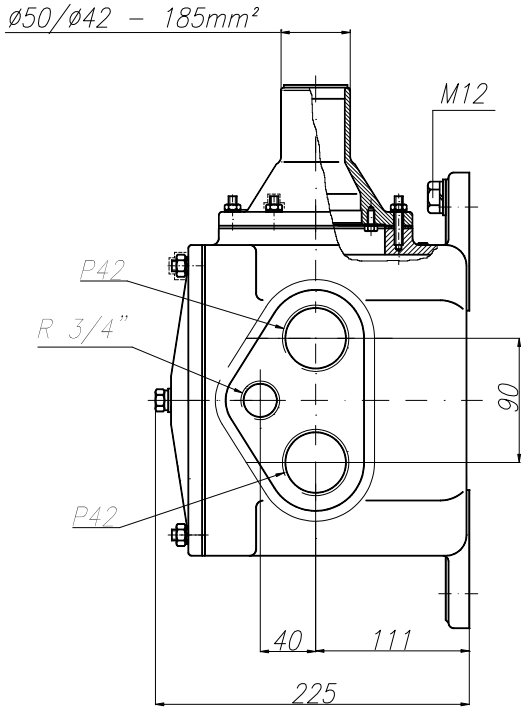

Gniazdo sprzęgu 88.1000® - SK